ТРЪБЕН ВОДОСТОК ø80(100) – ВАРИАНТ №2
НАДЛЪЖЕН РАЗРЕЗ
М 1:50
ЛЯВО: КАЗАНЧЕ / ДЯСНО: УСПОРЕДНИ КРИЛА НА ПЪТЯ

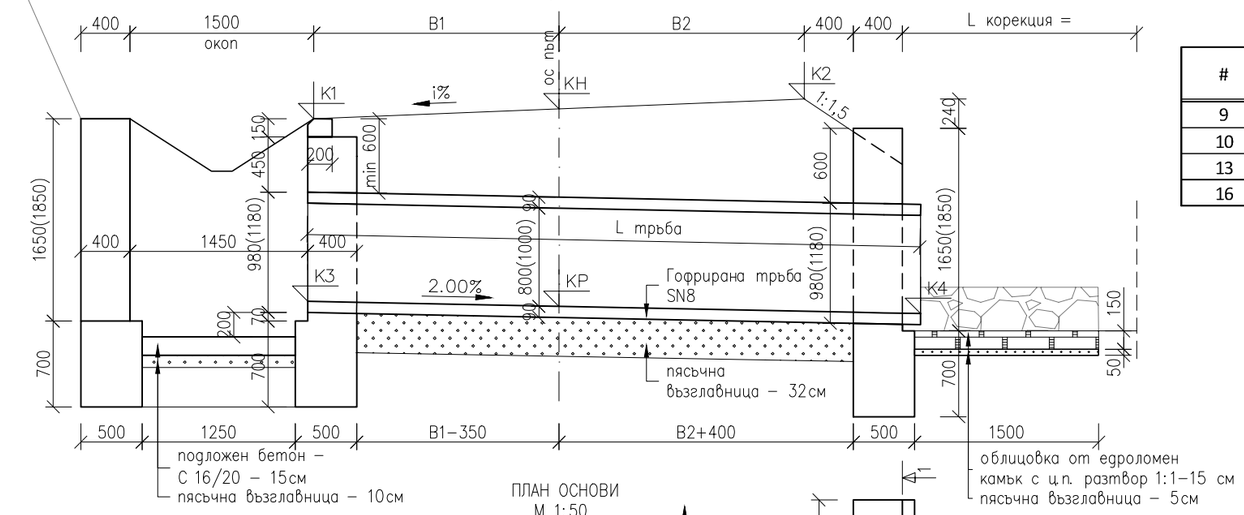

#	КМ:	Ø	КН	КР	К1	К3	К2	К4	B1	B2	$L_{тръба}$	$L_{кор.(ляво)}$	$L_{кор.(дясно)}$
9	1+702	80	1497.323	1497.323	1497.323	1497.323	1497.323	1497.323	3.50	0.50	5.00	0.26	4.25
10	1+927	80	1516.519	1516.519	1516.519	1516.519	1516.519	1516.519	3.50	0.50	5.00	0.30	4.97
13	2+291	80	1543.498	1543.498	1543.498	1543.498	1543.498	1543.498	3.50	0.50	5.00	0.26	3.93
16	2+956	80	1538.182	1538.182	1538.182	1538.182	1538.182	1538.182	3.50	0.50	5.00	0.30	3.53

ПЛАН ОСНОВИ
М 1:50

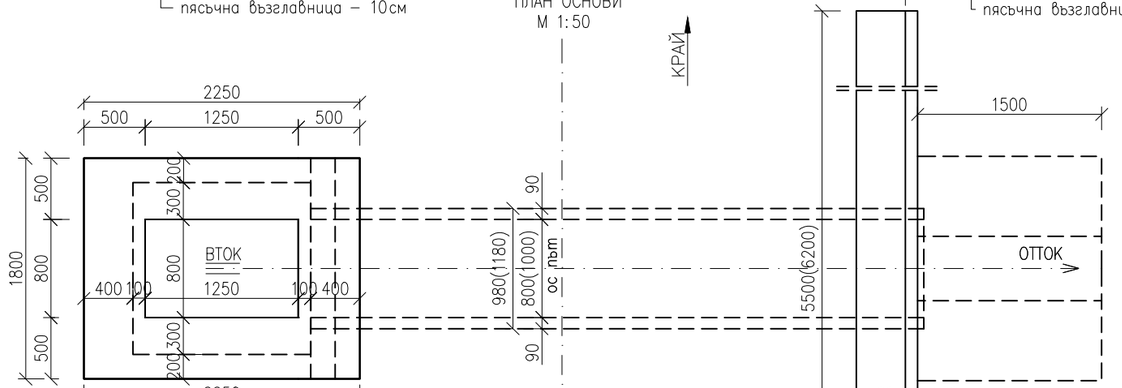

РАЗРЕЗ 1–1
М 1:50

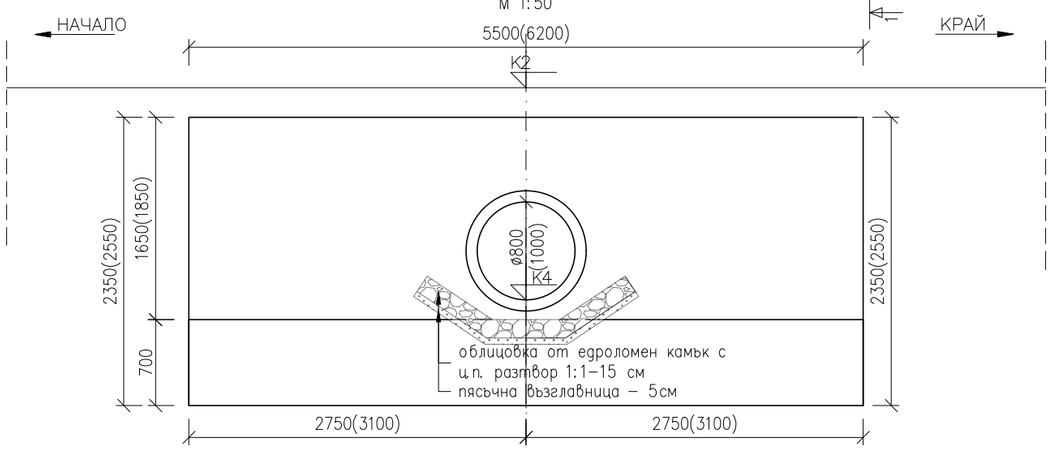

НАПРЕЧЕН РАЗРЕЗ
М 1:50

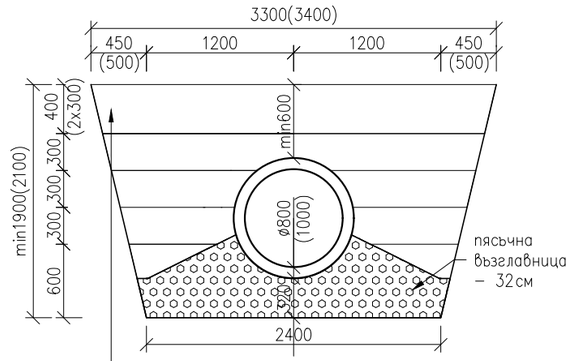

Засипка, уплътнена до коефициент на уплътняване Is=0,98 според стандартната проба на Проктор Да се изпълнява на пластове по 30 см В непосредствена близост до тръбата се допуска Is=0,95

Възложител : ЮЦДП – "ЮЖНО ЦЕНТРАЛНО ДЪРЖАВНО ПРЕДПРИЯТИЕ" – ДП Изпълнител : ОБЕДИНЕНИЕ "ГП" ДЗЗД	Проектант : инж./Иван Марков/	ФАЗА Технически Проект	МАЩАБ 1:50	Обект : Нов "траен горски автомобилен път "Крилница–Вълчов Камък", находящ се в територията на ТП ДГС "Славейно" Част : Пътна СЪДЪРЖАНИЕ : Водосток	2019 Чертеж KV–TD–RO–CU03–00